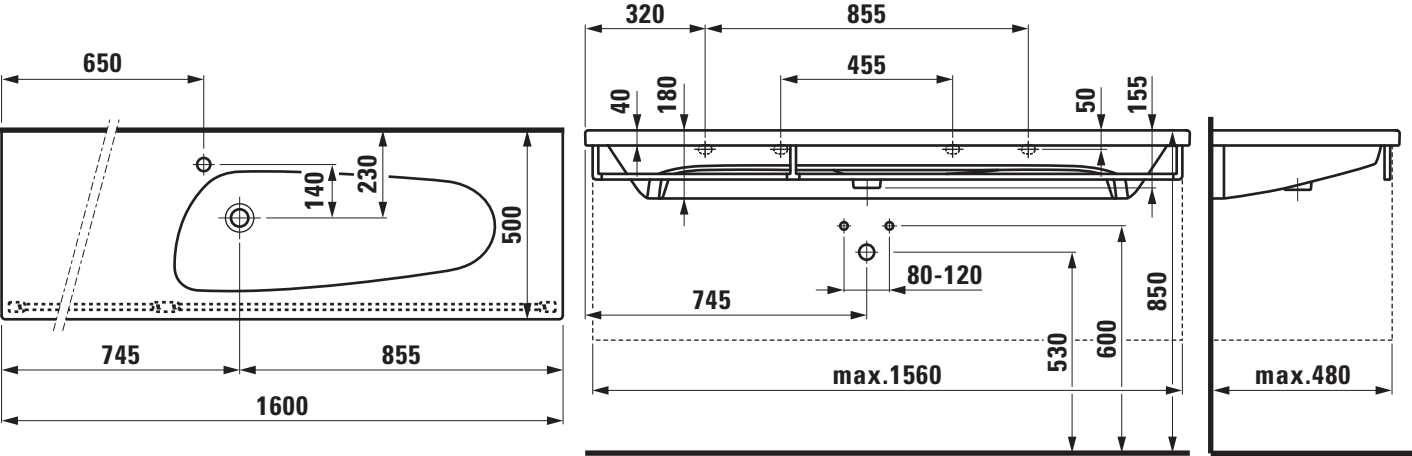
650
140
230
500
745
855
1600
320
855
455
40
180
50
155
80-120
745
530
600
850
max.1560
max.480